BricoDari
ONLINE STORE

PROJECTEUR EXTRAPLAT
LED LUMI PLUS BLANC

CARACTÉRISTIQUES

Projecteur Extra-Plat pour piscine S-Lim Lumiplus V1.1.
Pour piscine liner ou piscine béton.
Personnalisez votre piscine avec la technologie du futur.

- Lumiplus utilise des LEDS de haute luminosité, gage de qualité.
- Consommation 10 fois moins élevée qu'avec les anciennes ampoules 300W.
- Les LEDS ont une durée de vie de 100 000 heures contre seulement 1000 pour les ampoules conventionnelles et 30 000 pour les LEDS faible luminosité chinoises.
- S'adapte sur la structure de votre piscine.
- Garantie étendue: 3 ANS.
- Entretient inexistant.
- 27 LEDS Blanches Ultra haute luminosité.
- Intensité lumineuse: 1485 lumens (seulement 400 pour la concurrence)
- Consommation maxi 24W.

Code	030628
Type d'ampoule	LED blanche
Nombre de led	27
Luminosité	1485 lumens
Consommation maxi	14W
Alimentation	12V
Protection	IPX8
Longueur du câble:	2.5m (2x1.5mm²)
Conseil	1 projecteur / 20m²

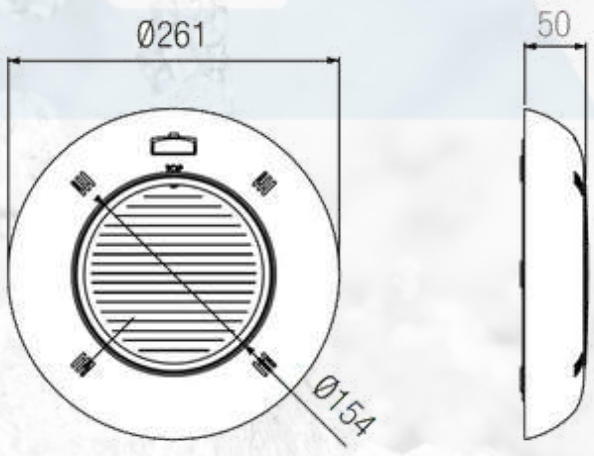

ASTRALPOOL
D'origine **espagnole**