L20

Ref. 5A3B09C00

Simplement actuelle. Cette collection de robinetterie aux lignes contemporaines et intuitives s'adapte parfaitement à tout type de salle de bains. Cette série fait partie des collections de robinetterie Roca les plus innovantes avec son système Cold-Start. Cette collection de robinetterie Roca vous offre un confort maximum tout en utilisant un minimum d'eau et d'énergie grâce à ses innovations technologiques.

Lavabo monotrou MEZZO, livré avec flexibles d'alimentation, sans vidage. Ouverture sur l'eau froide.

Débit (l/min - 3 bars): 5
Economie d'eau et d'énergie
Finition: Chromé
Flexible d'alimentation inclus
Lieux d'installation: Lavabo
Ouverture centrale sur l'eau froide
Type d'aérateur: Coin slot
Type d'installation: Sur plan
Type de cartouche: Céramique
Type de robinetterie: Mitigeur
WasteNotIncluded

Dessins techniques

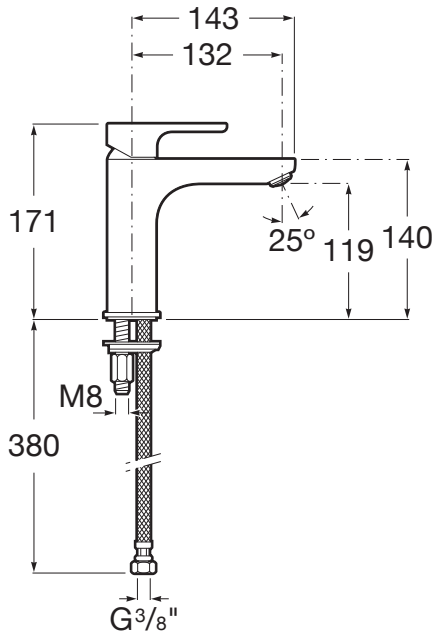

© Copyright 2018, Roca Sanitario, S.A. - All rights reserved

L20

Ref. 5A3B09C00

© Copyright 2018, Roca Sanitario, S.A. - All rights reserved